ТЕХНИЧЕСКОЕ ОПИСАНИЕ ПРОДУКТА

GALAXY - F 83 GO

GALAXY “GO”

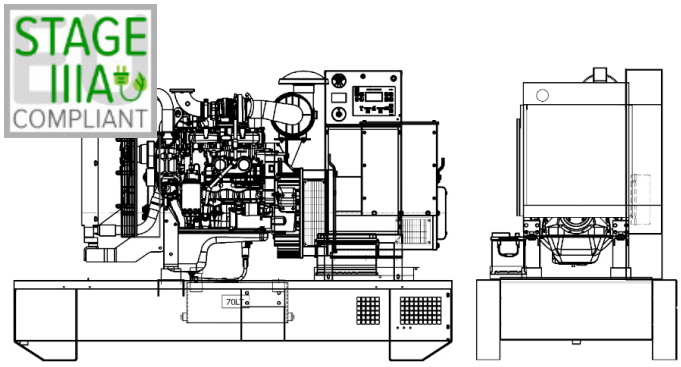

Фото только в целях иллюстрации

ДВИГАТЕЛЬ

Марка двигателя	FPT IVECO	
Модель двигателя	N45TE1F	
Количество цилиндров	4	
Скорость	1500	r.p.m.
Объем двигателя	4.50	l
Забор воздуха	Turbocharged	
Стандартное напряжение	12	Vdc
Дополнительное напряжение		Vdc
Sae	3-11½	
BMEP	1777	kPa
Охлаждение	вода	
Мощность на маховике P.R.P.	72.7	kW
Мощность на маховике L.T.P.	80.2	kW
Расход топлива. 100% (L.T.P.)	20.5	l/h
Расход топлива. 100% (P.R.P)	18.8	l/h
Расход топлива. 75% (P.R.P)	15.7	l/h
Расход топлива. 50% (P.R.P)	11.5	l/h
Расход топлива. 25% (P.R.P)	0.0	l/h
электронный регулятор	Стандартный	
Класс точности	G2	
Количество масла	12.8	l
Емкость антифриза в двигателе	8.5	l
Тип радиатора	Tropical	
Тепло к радиатору	48.4	kW
Тепло от выхлопных	57.4	kW
Тепло от радиатора	7.7	kW
Температура выхлопных газов	430	°C
Расход воздуха для охлаждения	132.00	m³/min
Расход воздуха при сжигании	8.00	m³/min
Поток выхлопных газов	17.00	m³/min
TA Luft	Not available	
TA Luft/2	Not available	
EPA	Not available	
Stage	Stage 3	

ОСНОВНЫЕ ДАННЫЕ

Непр. мощность (PRP)	83.0	(kVA)
Непр. мощность (PRP)	66.4	(kW)
Непр. мощность (LTP)	90.8	(kVA)
Непр. мощность (LTP)	72.6	(kW)
Voltage • Frequency • Power Factor	**400V •50Hz • 0.8 cosφ**	
Звуковое давление 7 метров.	0.0	dBA

размеры и вес

Ширина	N/D	mm
Длина	N/D	mm
Высота	N/D	mm
Вес	0	kg

ГЕНЕРАТОР

Марка альтернатора	STAMFORD	
Модель алтернатора	UCI224G	
P.R.P. Мощность	85.0	kVA
L.T.P. Мощность	90.8	kVA
Подключение	Series star	
Число фаз	3PH+N	
Обмотка	12 terminals Winding 311	
Номер терминала	12	nr.
Защита IP	23	
электронный регулятор	SX460	
Точность	1.5	± %

БАЗА КАДР

Модель	GV060HD	
Стандарт	160	l
Опция	70	l
Негабарит*	800	l

кожух & шумоглушитель

Модель кожуха	SENZA COFANO	
Данные глушителя	MSR/a 65	
Диаметр глушителя на выходе	76.0	mm

Производительность относится при температуре 25 ° C, высоте 1-1000 м. над уровнем моря, относительная влажность 30%, атмосферное давление 100 кПа (1 бар),линейная нагрузка нелинейная нагрузка, соблюдая правила ISO 8528-1, ISO 3046, EN 60034-1, расходы топлива являются номинальными и относятся к удельному весу 0,850kg / л, значения мощности звука относятся к меркам в открытом поле ISO 3746 место установки может изменить значения.
P.R.P.: мощность, доступная для ограниченного количества часов в год для использования с переменной нагрузкой, в соответствии с ISO 8528-1.
L.T.P.: мощность, доступная для использования в экстренных ситуациях при переменной нагрузке, в соответствии с ISO 8528-1. Перегрузка не допускается.

Ссылки на данные в данном документе, являются номинальными и относятся к модели со стандартным оборудованием, не являются договорными обязательствами. Visa Spa оставляет за собой право изменять данные без предварительного уведомления, в связи с постоянным обновлением продукта.