ТЕХНИЧЕСКОЕ ОПИСАНИЕ ПРОДУКТА

POWERFULL - F 153 B

POWERFULL “B”

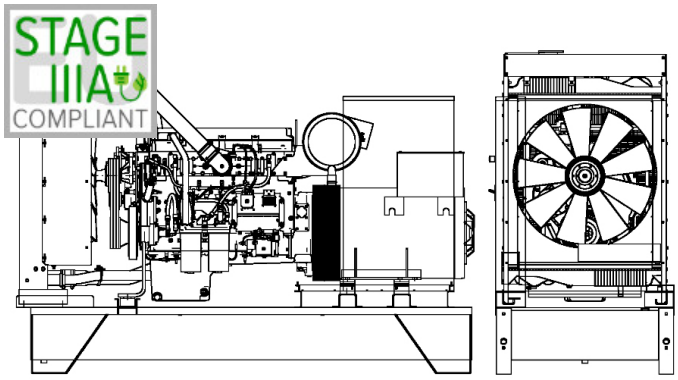

Фото только в целях иллюстрации

ДВИГАТЕЛЬ

Марка двигателя	FPT IVECO	
Модель двигателя	N67TE1F	
Количество цилиндров	6	
Скорость	1500	r.p.m.
Объем двигателя	6.70	l
Забор воздуха	Turbocharged	
Стандартное напряжение	12	Vdc
Дополнительное напряжение	24	Vdc
Sae	3-11½	
BMEP	1629	kPa
Охлаждение	вода	
Мощность на маховике P.R.P.	131.5	kW
Мощность на маховике L.T.P.	145.0	kW
Расход топлива. 100% (L.T.P.)	36.5	l/h
Расход топлива. 100% (P.R.P)	34.0	l/h
Расход топлива. 75% (P.R.P)	28.2	l/h
Расход топлива. 50% (P.R.P)	20.0	l/h
Расход топлива. 25% (P.R.P)	0.0	l/h
электронный регулятор	Стандартный	
Класс точности	G3	
Количество масла	17.2	l
Емкость антифриза в двигателе	10.5	l
Тип радиатора	Tropical	
Тепло к радиатору	0.0	kW
Тепло от выхлопных	0.0	kW
Тепло от радиатора	0.0	kW
Температура выхлопных газов	0	°C
Расход воздуха для охлаждения	0.00	m³/min
Расход воздуха при сжигании	0.00	m³/min
Поток выхлопных газов	0.00	m³/min
TA Luft	Not available	
TA Luft/2	Not available	
EPA	Not available	
Stage	Stage 3	

ОСНОВНЫЕ ДАННЫЕ

Непр. мощность (PRP)	150.0	(kVA)
Непр. мощность (PRP)	120.0	(kW)
Непр. мощность (LTP)	165.0	(kVA)
Непр. мощность (LTP)	132.0	(kW)
Voltage • Frequency • Power Factor	**400V •50Hz • 0.8 cosφ**	
Звуковое давление 7 метров.	0.0	dBA

размеры и вес

Ширина	1100	mm
Длина	2390	mm
Высота	1790	mm
Вес	1610	kg

ГЕНЕРАТОР

Марка альтернатора	STAMFORD	
Модель алтернатора	UCI274F	
P.R.P. Мощность	160.0	kVA
L.T.P. Мощность	175.0	kVA
Подключение	Series star	
Число фаз	3PH+N	
Обмотка	12 terminals Winding 311	
Номер терминала	12	nr.
Защита IP	23	
электронный регулятор	SX460	
Точность	1.5	± %

БАЗА КАДР

Модель	T2	
Стандарт	520	l
Опция	0	l
Негабарит*	0	l

кожух & шумоглушитель

Модель кожуха	SENZA COFANO	
Данные глушителя	MS 15	
Диаметр глушителя на выходе	70.0	mm

Производительность относится при температуре 25 ° C, высоте 1-1000 м. над уровнем моря, относительная влажность 30%, атмосферное давление 100 кПа (1 бар),линейная нагрузка нелинейная нагрузка, соблюдая правила ISO 8528-1, ISO 3046, EN 60034-1, расходы топлива являются номинальными и относятся к удельному весу 0,850kg / л, значения мощности звука относятся к меркам в открытом поле ISO 3746 место установки может изменить значения.
P.R.P.: мощность, доступная для ограниченного количества часов в год для использования с переменной нагрузкой, в соответствии с ISO 8528-1.
L.T.P.: мощность, доступная для использования в экстренных ситуациях при переменной нагрузке, в соответствии с ISO 8528-1. Перегрузка не допускается.

Ссылки на данные в данном документе, являются номинальными и относятся к модели со стандартным оборудованием, не являются договорными обязательствами. Visa Spa оставляет за собой право изменять данные без предварительного уведомления, в связи с постоянным обновлением продукта.